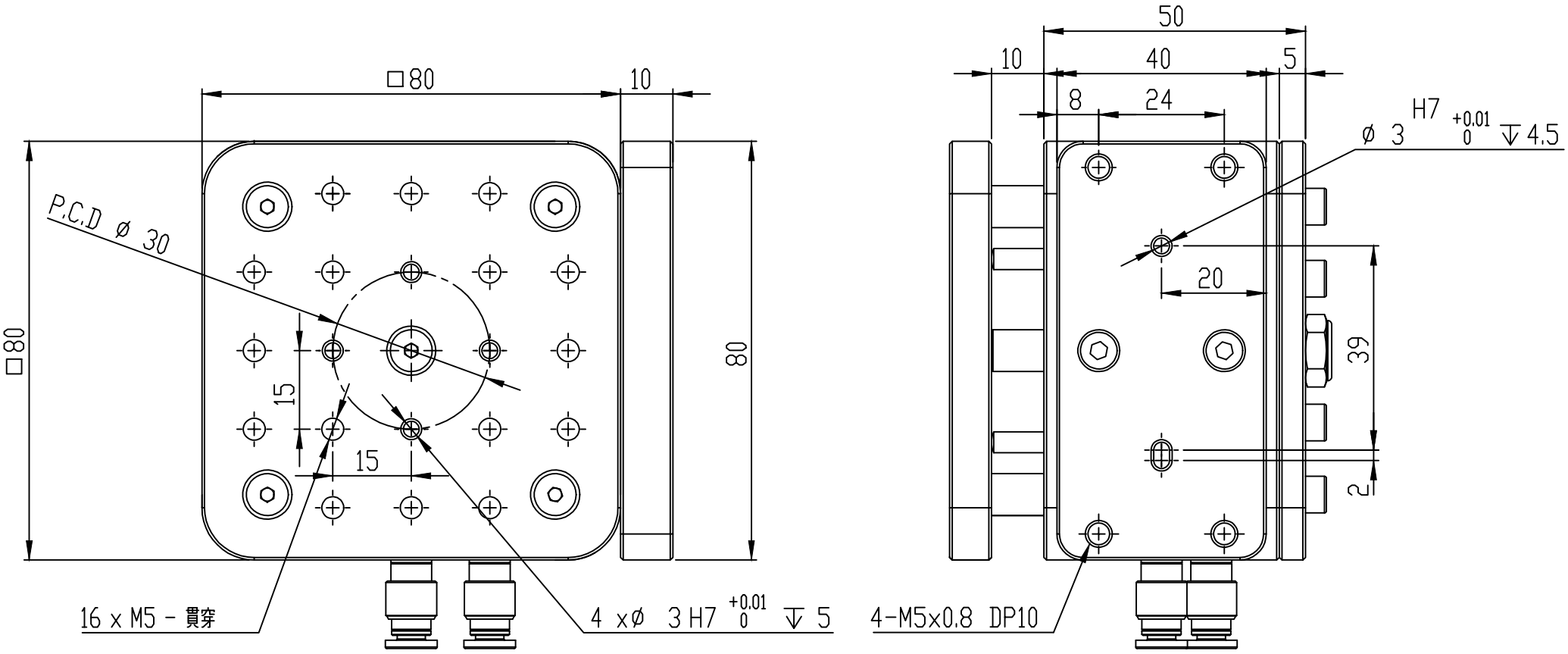
□80
10
P.C.D ø 30
□80
80
15
15
16 x M5 - 貫穿
4 xø 3 H7 +0.01 0 ↧ 5
50
10
40
5
8
24
ø 3 H7 +0.01 0 ↧ 4.5
20
39
2
4-M5x0.8 DP10